單軸致動器 LX26 標準/包覆型

■**特長**：適用於使用條件為高精密度，高剛性時。

請依照選定步驟❶～❹選擇型式和數值後再行訂購。

Order 訂購範例	❶型式	—	❷滑塊數	—	❸馬達附件	—	❹滑軌全長(L)	
	LX2602C	—	B1	—	A2640	—	300	(標準潤滑油)
	LX2605—MX	—	B1	—	A2638	—	200	(附潤滑油組件)

備有感應器組件。☞P.298

取得新式樣・新型專利

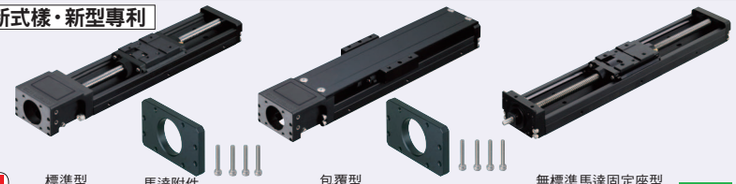

CAD 2D 3D

規格	
LX26	
標準/包覆	
螺桿徑(mm)	8
導程(mm)	2・5・10
精密度	高級・精密級

A附屬品
①馬達附件 M A5052 S 黑色陽極處理
②附件安裝螺絲4 pcs M SUSXM7
(i)無馬達固定座型沒有附屬品。

RoHS10 (i)材質表請參照P.285。

型式	標準潤滑油		低發塵潤滑油		附潤滑組件MX(標準潤滑油)	
	高級	精密級	高級	精密級	高級	精密級
導程2	LX2602(C)	LX2602(C)P	LX2602(C)G	LX2602(C)PG	LX2602(C)—MX	LX2602(C)P—MX
導程5	LX2605(C)	LX2605(C)P	LX2605(C)G	LX2605(C)PG	LX2605(C)—MX	LX2605(C)P—MX
導程10	LX2610(C)	LX2610(C)P	LX2610(C)G	LX2610(C)PG	LX2610(C)—MX	LX2610(C)P—MX

(i)「C」為包覆型。 (i)低發塵潤滑油資訊P.288 (i)潤滑組件MX資訊P.280

標準型

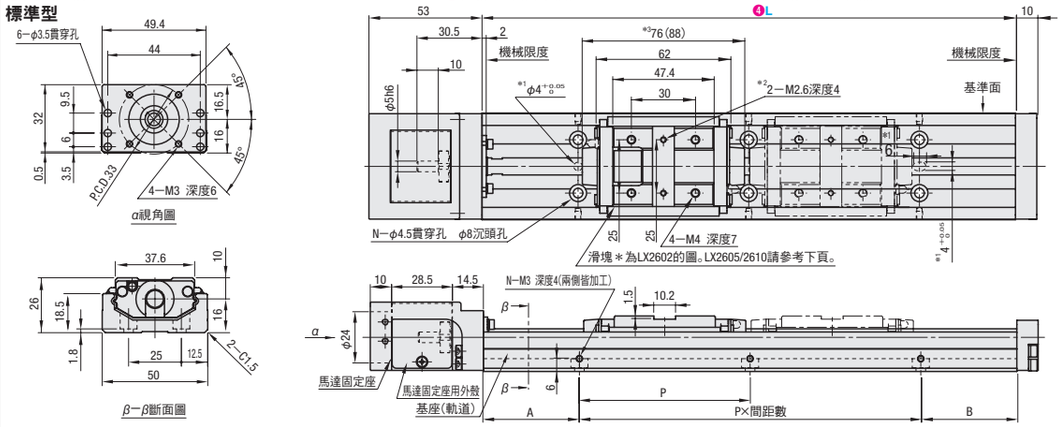

包覆型

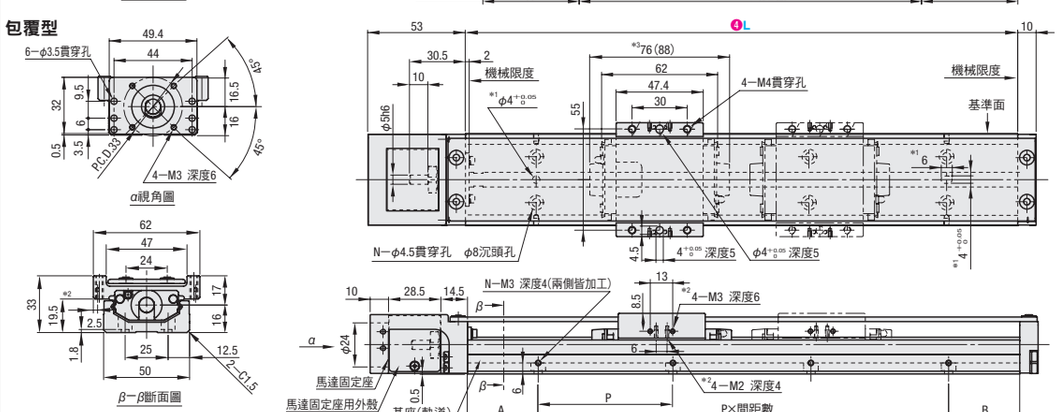

LX2605/2610標準 滑塊部分詳情

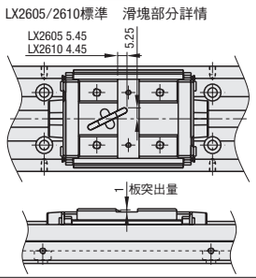

無馬達固定座型
＊安裝尺寸詳情請參照P.297

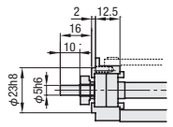

＊1：定位孔(基座部加工)
＊2：停止塊用安裝攻牙孔
＊3：附潤滑組件MX為( )中的數值

(i)雙滑塊的有效行程為密接時的值。
(i)不建議做為折返型(P.307～P.310)使用，可能會因皮帶張力導致軸端破損。
(i)雙滑塊型時，兩點鎖線的滑塊並未與滾珠螺桿接合。

❶型式 高級	❶型式 *精密級	❷滑塊數	❸馬達附件	❹滑軌全長(L)	*有效行程 B1	*有效行程 B2	*有效行程 附MX(B1)	總質量(kg) 標準 B1	總質量(kg) 標準 B2	總質量(kg) 外殼 B1	總質量(kg) 外殼 B2	安裝孔尺寸 A	安裝孔尺寸 P	安裝孔尺寸 B	安裝孔尺寸 間距數	安裝孔尺寸 孔數(N)
(標準潤滑油) LX2602(C) LX2605(C) LX2610(C)	(標準潤滑油) LX2602(C)P LX2605(C)P LX2610(C)P	(1 pcs) B1 *附潤滑組件MX及導程10僅可選擇B1 (2 pcs) B2	(伺服馬達) A2625 A2628 A2638 A2640 E2640 (步進馬達) T2628 T2642 T2656.4 *(無附件) N *(無馬達固定座) F	100 (僅導程2)	17	—	—	0.87	—	1.07	—	10	80	10	1	4
				150	67	—	—	0.95	—	1.15	—	35	80	35		
(低發塵潤滑油) LX2602(C)G LX2605(C)G LX2610(C)G	(低發塵潤滑油) LX2602(C)PG LX2605(C)PG LX2610(C)PG			200	117	—	105	1.16	—	1.36	—	20	80	20	2	6
				250	167	91	155	1.37	1.57	1.57	1.89	45	80	45		
(附潤滑組件MX・標準潤滑油) LX2602(C)—MX LX2605(C)—MX LX2610(C)—MX	(附潤滑組件MX・標準潤滑油) LX2602(C)P—MX LX2605(C)P—MX LX2610(C)P—MX			300	217	141	205	1.58	1.78	1.78	2.10	30	80	30	3	8
				350 (僅導程5・10)	267	191	255	1.79	1.99	1.99	2.31	15	80	15	4	10
				400 (僅導程5・10)	317	241	305	2.00	2.20	2.20	2.52	40	80	40		

＊精密級附有精密度保證書。
＊無附件者，未附屬馬達附件及安裝螺絲。
＊有效行程為包含至兩端各預留2.5mm的尺寸、合計5mm的預留值。
＊「C」為包覆型。
＊雙滑塊型的有效行程為密接時的值。
＊有效行程表格為"—"，表黑無對應。

(i)附潤滑組件MX+0.007kg
(i)最高移動速度請參照P.287。
(i)慣性力矩請參照P.286。
(i)LX26□□(C)系列可於追加工指定感應器組合。
追加工詳細圖示 ☞P.298

■**伺服馬達適用表**(請參照馬達附件尺寸圖P.297)

型式	法蘭尺寸	製造商名稱	馬達型號	瓦數	建議聯軸器
A2625	□25	安川電機	SGMMV—A1E	10W	SCXW21 (P.857) SCPW21 (P.853) CPDW19 (P.863)
			SGMMV—A2E	20W	
			SGMMV—A3E	30W	
		三菱電機	HG—AK0136	10W	
			HG—AK0236	20W	
			HG—AK0336	30W	
A2628	□28	三菱電機	HC—AQ013	10W	
			HC—AQ023	20W	
			HC—AQ033	30W	
A2638	□38	Panasonic	MSMD5A	50W	
			MSME5A		
			MSMD01＊	100W	
			MSME01＊		
A2640	□40	安川電機	SGMJV—A5	50W	
			SGM7A—A5A		
			SGMAV—A5		
		三菱電機	HG—MR053	50W	
			HG—KR053		
			HF—KP053		
			HF—MP053		
		山洋電氣	Q1AA04003D	30W	
			Q1AA04005D	50W	
		OMRON	R88M—K05030	50W	
		KEYENCE	MV—M05	50W	
			SV—M005		
E2640	□40	(i)SIEMENS	1FK7011—5	50W	CPDW19 (P.863)
			1FK7015—5	100W	

■**步進馬達適用表**(請參照馬達附件尺寸圖P.297)

型式	法蘭尺寸	製造商名稱	馬達型號	瓦數	建議聯軸器
T2628	□28	東方馬達	CSK22	2相	SCXW21 (P.857) SCPW21 (P.853) CPDW19 (P.863)
			CSK52	5相	
			ASC3(ASM)	α step	
			AR2(ARM)		
T2642	□42		PK24＊	2相	
			CSK24		
			RK54	5相	
			RKS54＊		
			CRK54		
			AS46	α step	
			ASC46		
			AR46		
T2656.4	□56.4	NEMA規格	NEMA23	—	CPDW19 (P.863)

(i)馬達型號・規格等有可能會變更。請向各製造商確認。
(i)馬達・聯軸器亦可使用適用表以外的製品。請確認各安裝尺寸。
(i)使用SIEMENS馬達時，往聯軸器的軸插入量，其單邊會縮短0.5mm。
(i)NEMA規格(National Electrical Manufacturers Association)為美國電氣製造商協會所制定之標準化規格。
⊗東方馬達製齒輪式馬達不適用。

■**精密度基準**

精密度基準	高級	精密級
定位精密度(mm)	0.06	0.02
背隙(mm)	0.01	0.003
反覆定位精密度(mm)	±0.005	±0.003
移動平行度(mm)	0.025	0.01
起動扭矩(N・cm)	2	2

(i)精密度規格數值為安裝後的值。(並非安裝前的值)各數值請參照P.287

Delivery 出貨日

●**標準潤滑油 高級型式**
(除無馬達固定座，馬達附件代碼F以外)
5 日出貨

●**標準潤滑油 精密級型式**
(除無馬達固定座，馬達附件代碼F以外)
7 日出貨

●**上述以外**
10 日出貨

數量區分	標準訂購 少量	標準訂購 大量	特殊訂購 大量
數量	1～2	3～14	15～
出貨日	一般	+8日	交期另估

(i)超過表中最大數量時交期另估。☞P.5
(i)標準潤滑油精密級(1滑塊)以外，數量在3以上時，交期另估。

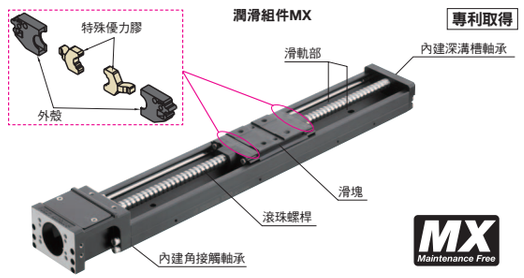

可長時間免保養。詳情請參照 P.280

MiSUMi e-Catalog ▸▸▸ 設計靈感盡在Unit Library http://tw.misumi-ec.com 台灣三住 搜尋